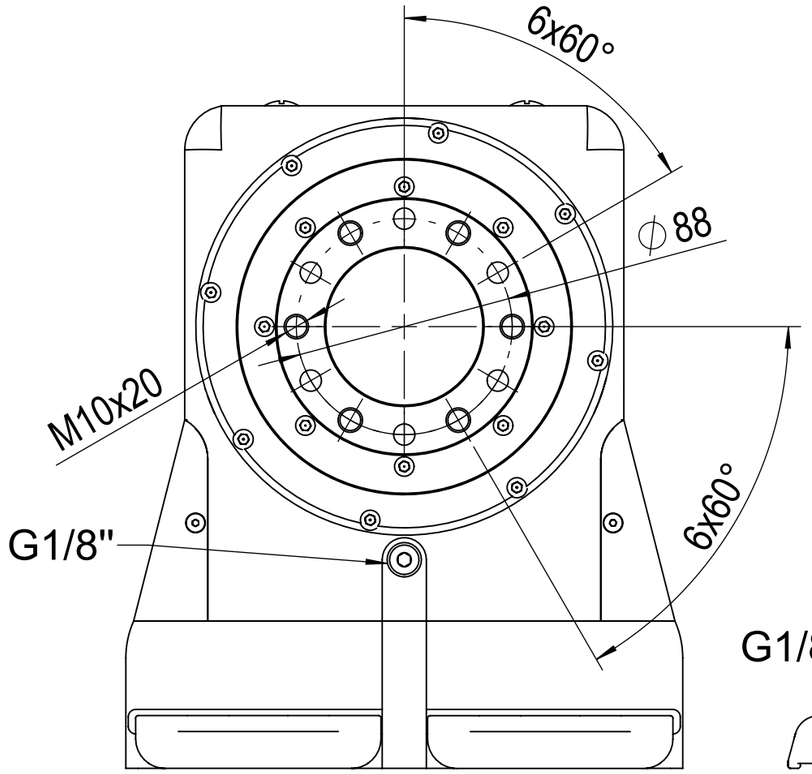

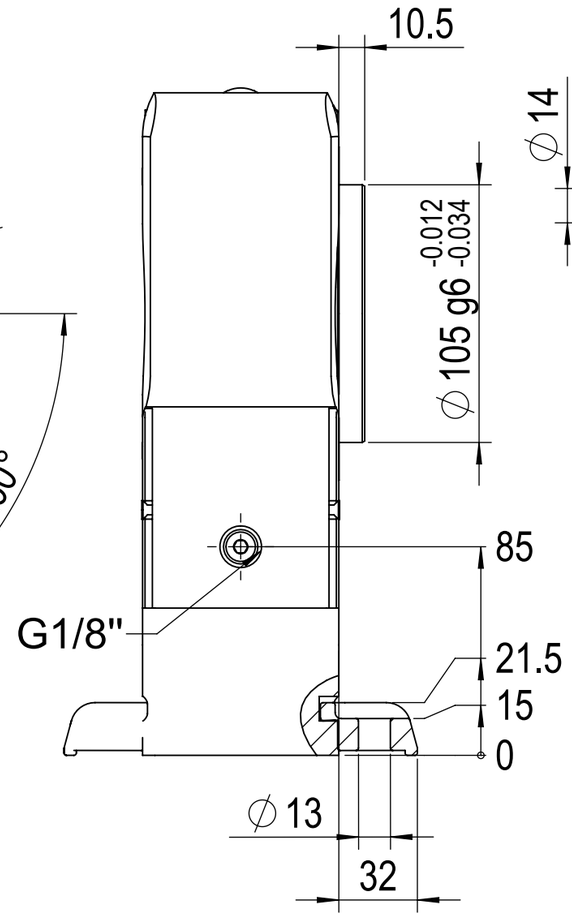

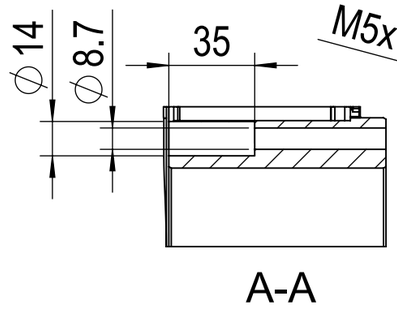

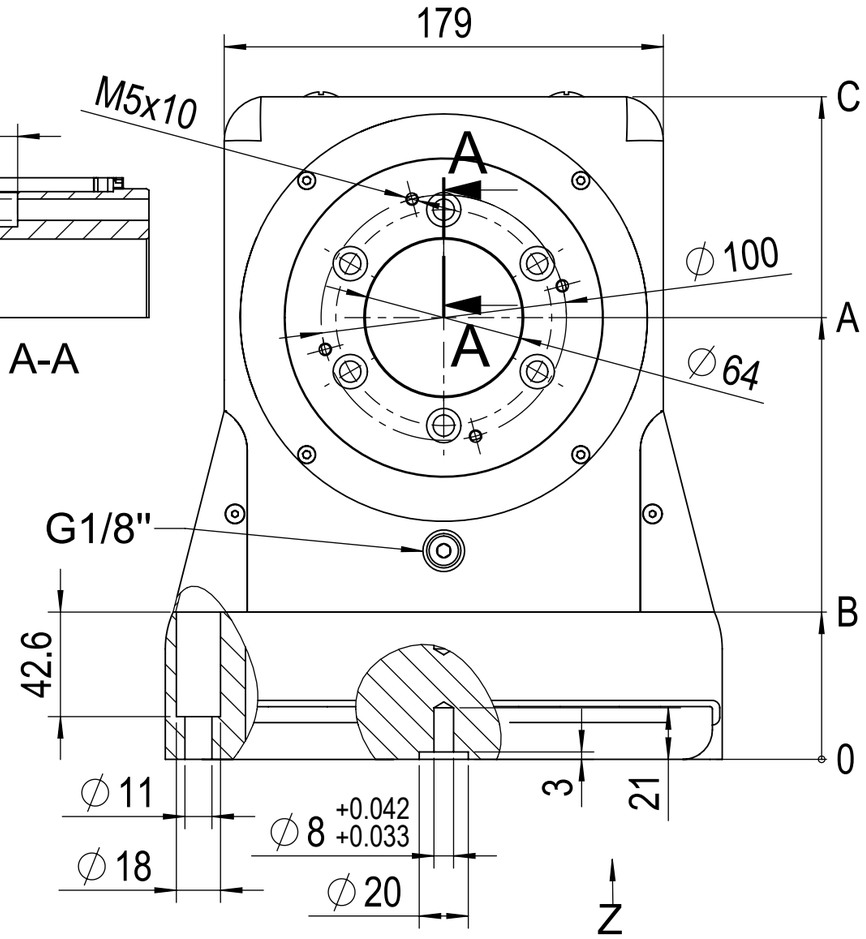

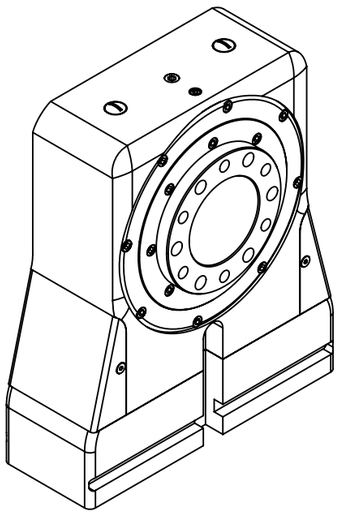

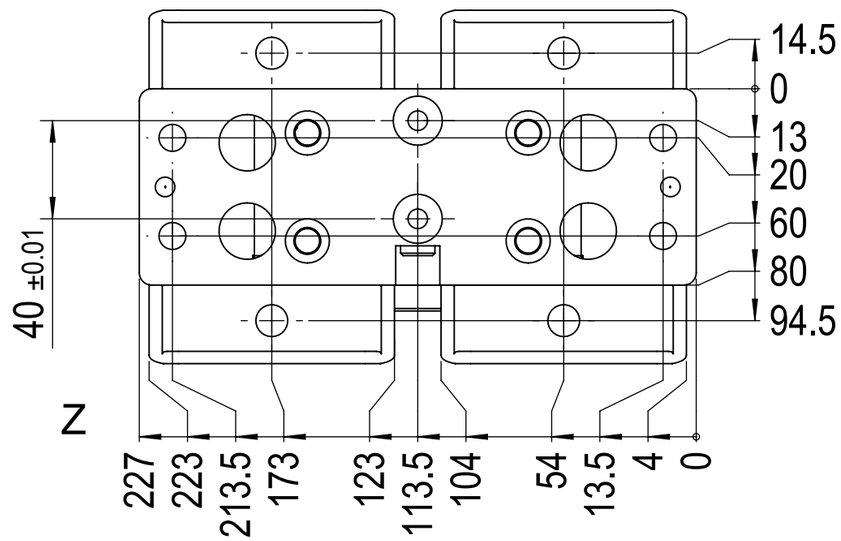

Artikelnummer	A	B	C
GLA.TOP2-150	150	A-120	A+90
GLA.TOP2-180	180	A-120	A+90
GLA.TOP2-210	210	A-120	A+90
GLA.TOP2-220	220	A-120	A+90
GLA.TOP2-312	312	A-120	A+90
GLA.TOP2-370	370	A-120	A+90
GLA.TOP2-230	230	A-120	A+90
GLA.TOP2-240	240	A-120	A+90
GLA.TOP2-280	280	A-120	A+90
GLA.TOP2-300	300	A-120	A+90

Status:	LEHMANN®	GLA.TOP2	Dokument Nr.:	Ae.-In.:
08.01.2018 pal			021-0144	1
Msst: 1:2.5	PETER LEHMANN AG, CH-3552 BÄRAU	Anschlussmasse		
Form.: A3				